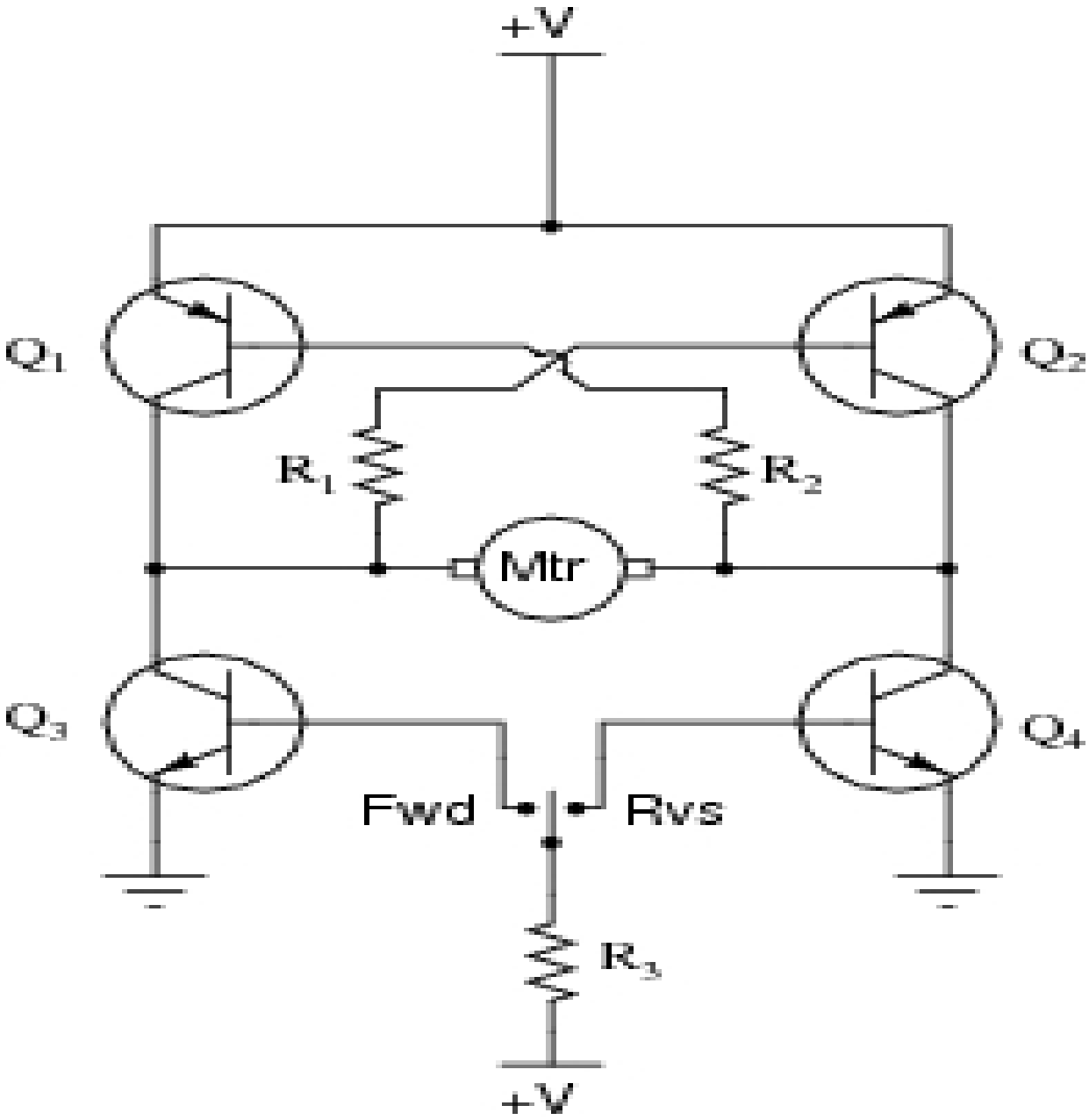
+V
Q1
Q2
R1
R2
Mtr
Q3
Q4
Fwd
Rvs
R3
+V