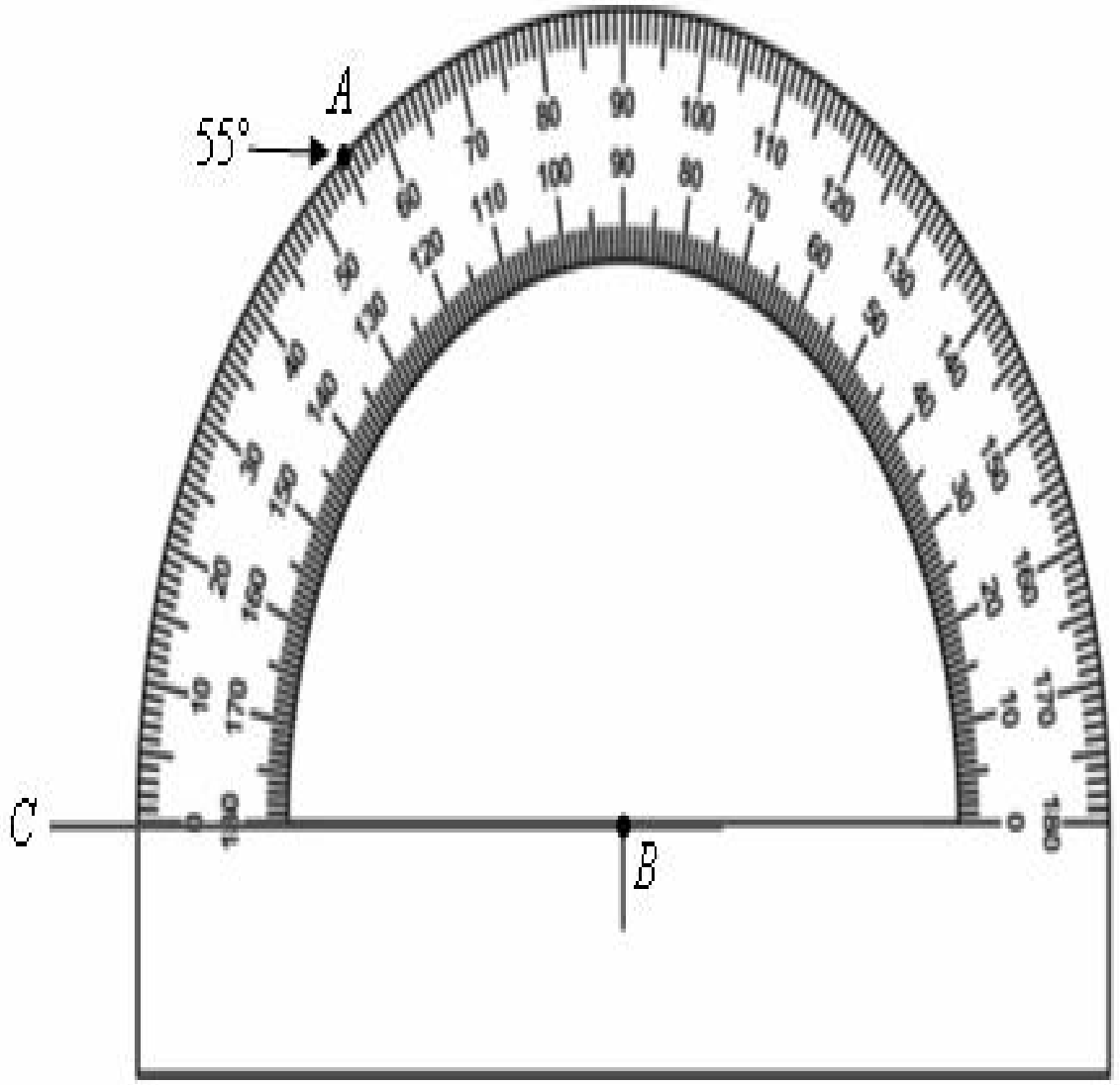
A
55°
C
B