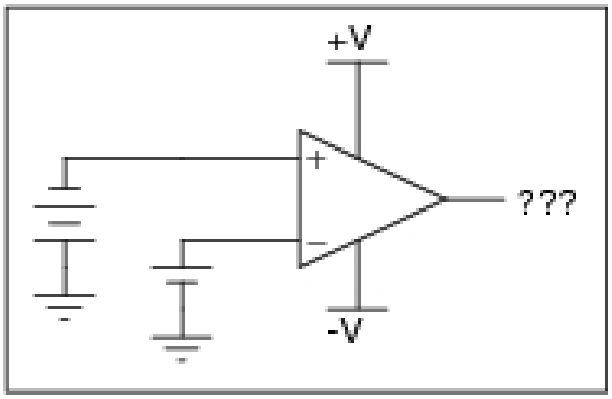
+V
+
−
???
-V

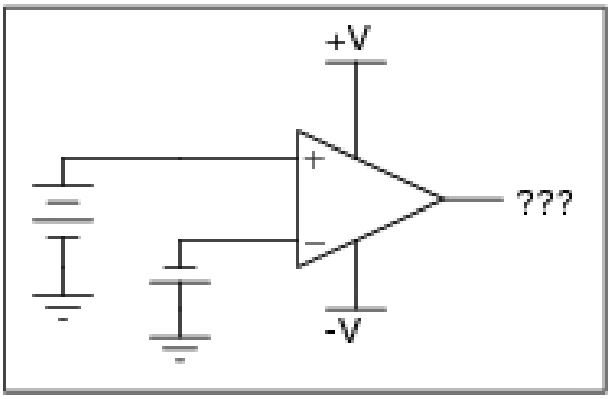
+V
+
−
???
-V

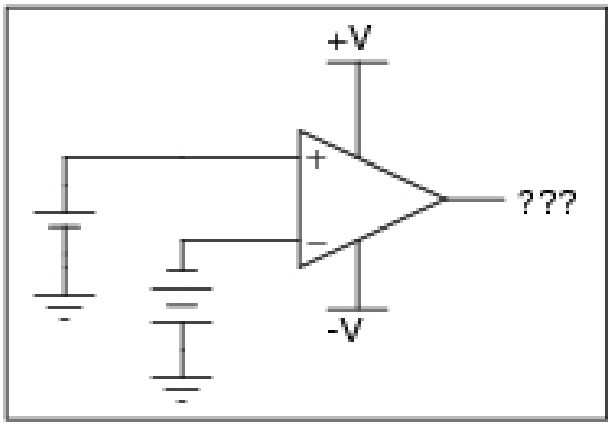
+V
+
−
???
-V

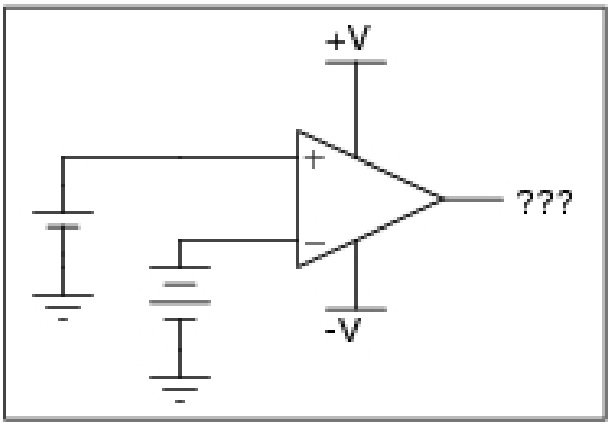
+V
+
−
???
-V

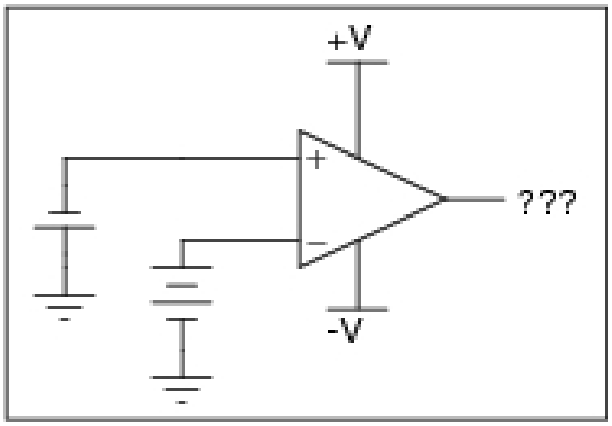
+V
+
−
???
-V

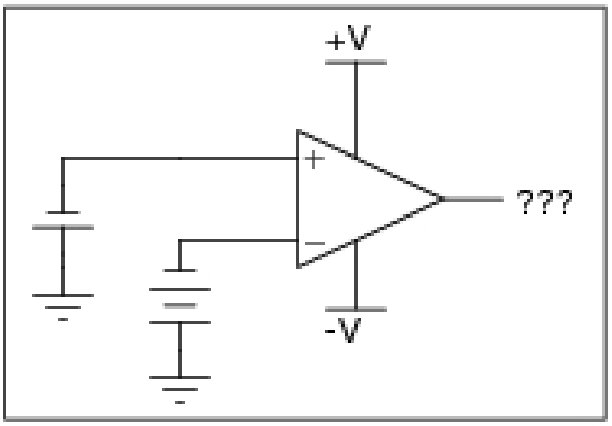
+V
+
−
???
-V