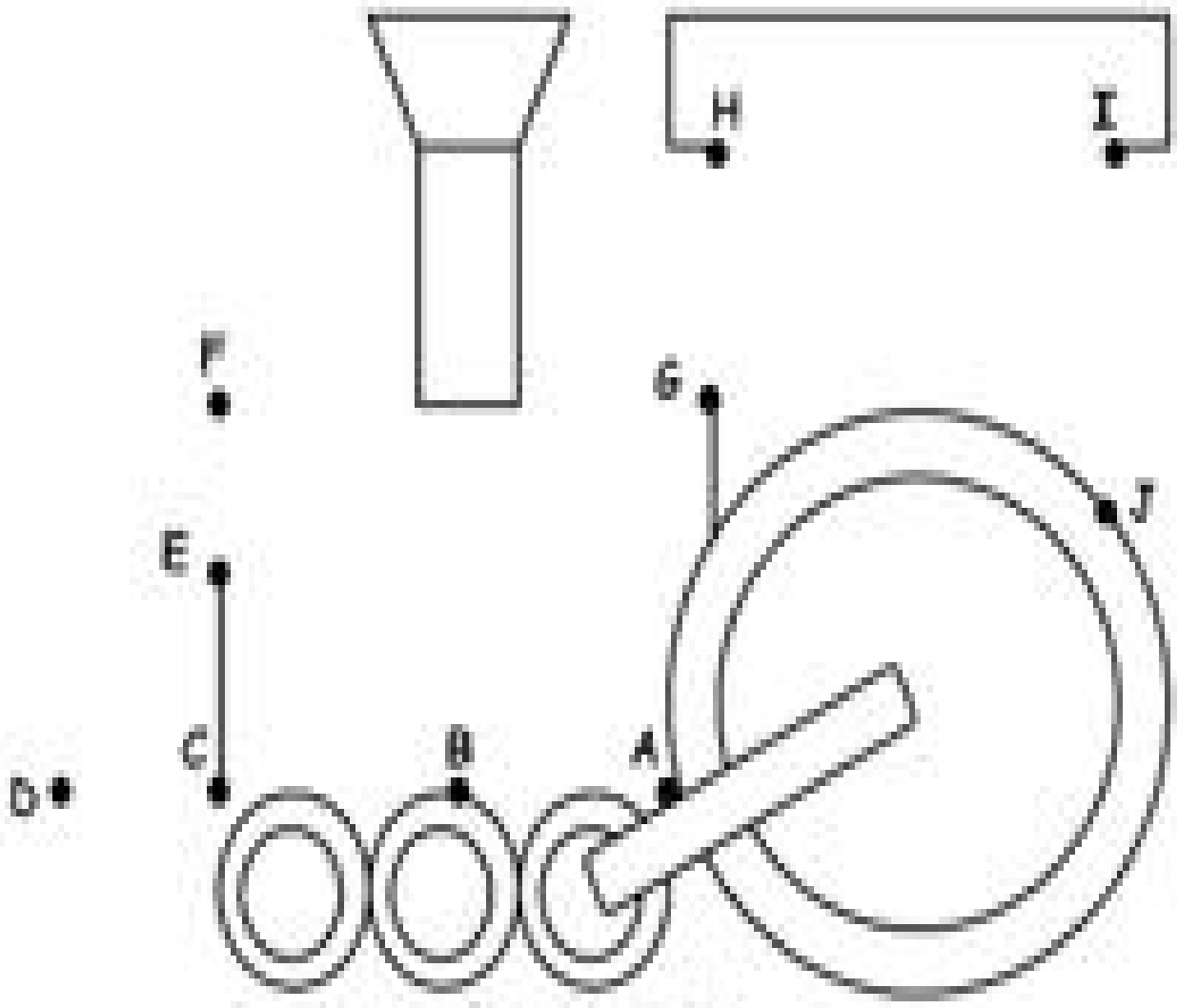
H
I
F
G
J
E
C
B
A
D