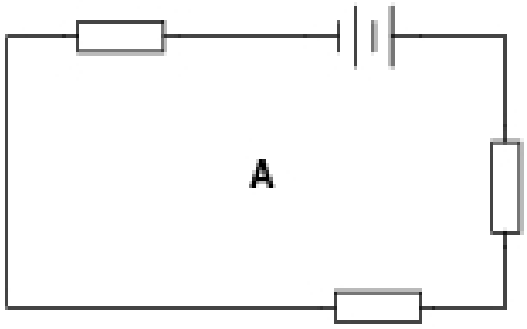
A

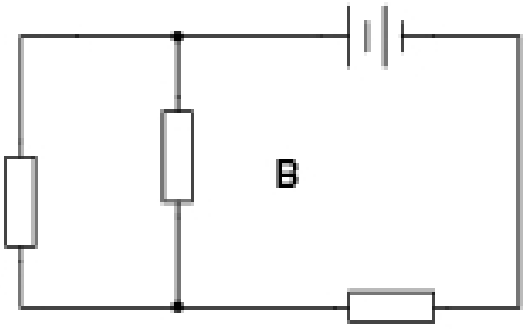
B

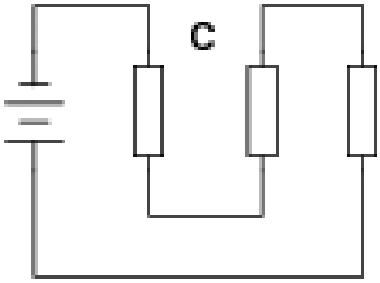
C

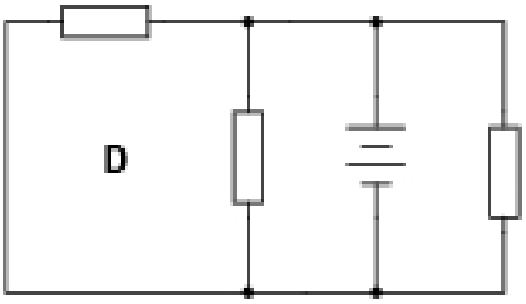
D

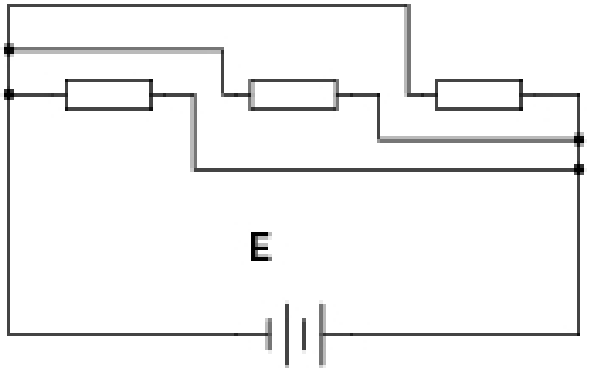
E

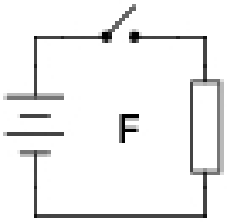
F