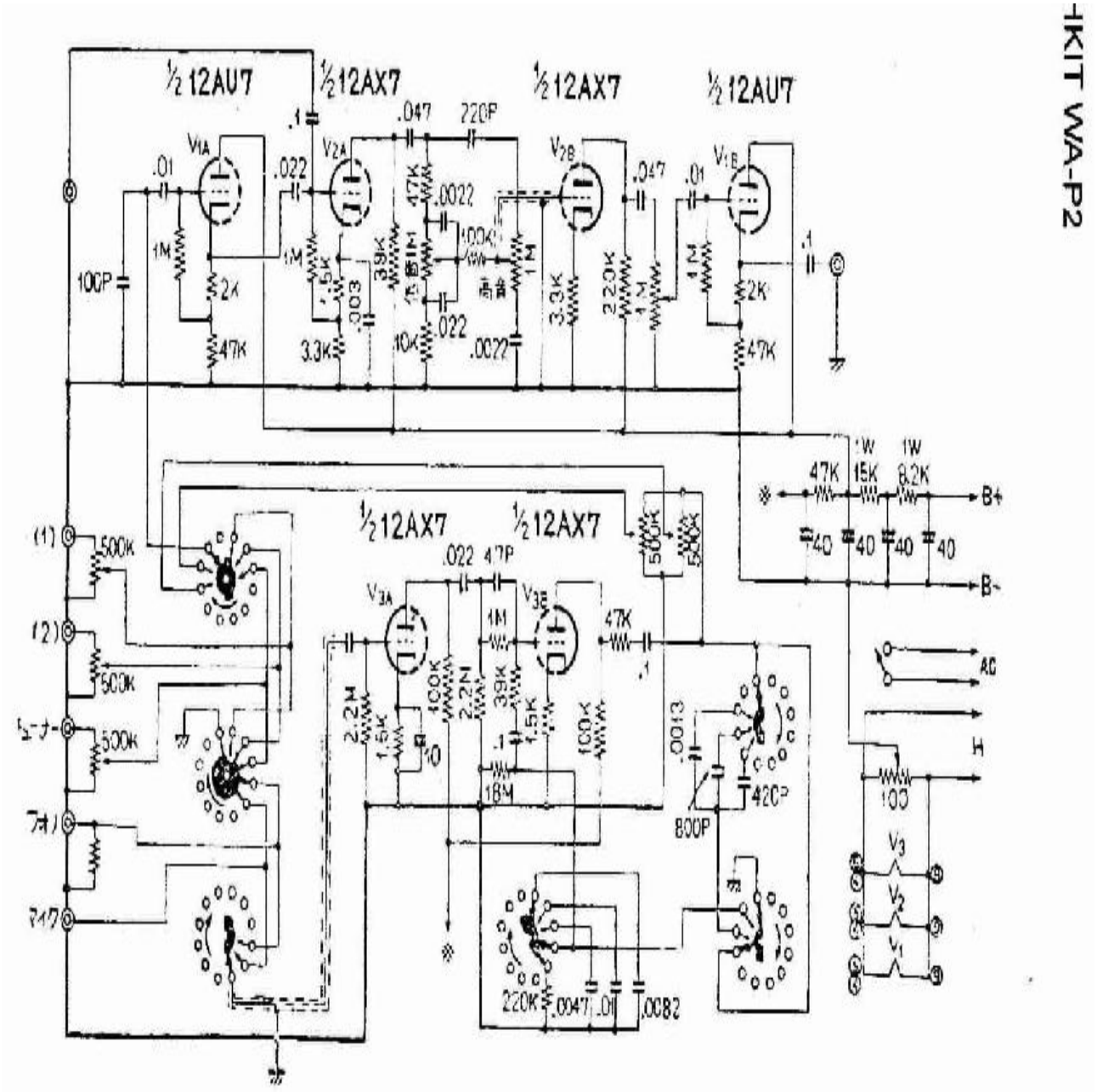
½12AU7
½12AX7
½12AX7
½12AU7
½12AX7
½12AX7
V1A
V2A
V2B
V1B
V3A
V3B
.01
.022
.047
220P
100P
1M
2K
47K
1.5K
.003
3.3K
39K
47K
.0022
100K
10K
.022
.0022
3.3K
220K
1M
1M
2K
47K
.1
1W
1W
47K
15K
8.2K
B+
40
40
40
40
B-
500K
500K
500K
500K
500K
500K
(1)
(2)
ミューナー
フォノ
マイク
.022
47P
1M
47K
.1
2.2M
1.5K
10
100K
2.2M
39K
1.5K
100K
.1
18M
.0013
800P
420P
AC
H
100
V3
V2
V1
220K
.0047
.01
.0082

HKIT WA-P2